NEUMANN®

Výrobce střešních nosičů, autoboxů, nosičů lyží a jízdních kol

MONTÁŽNÍ NÁVOD • PODÉLNÝ NOSIČ

ATEST
8 SD
1074

Záruka 2 roky!

Nosnost: PN 2 patky = 50kg, PN 3 patky = 75kg, PN 4 patky = 100kg

POZOR! Montáž svěřte odborné dílně

MONTÁŽNÍ NÁVOD • PODÉLNÝ NOSIČ

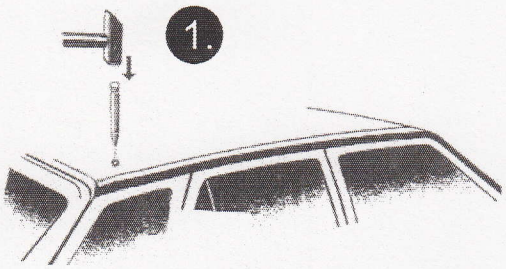

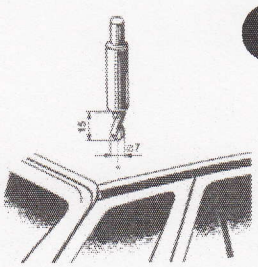

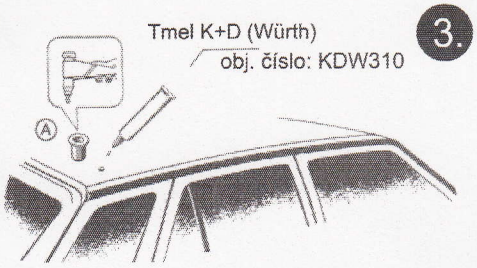

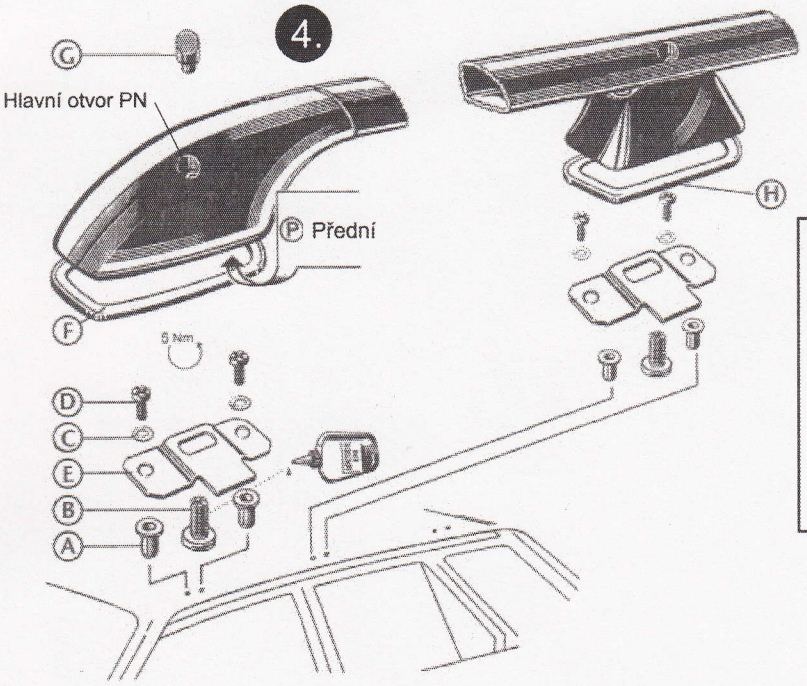

Seznam dílů (kusovník):

Ozn. dílu	Název dílu	Počet ks(varainta) 2patky	4patky	6patek
A	Nýtovací matice	8	12	16
B	Centrální šroub	4	6	8
C	Podložka	8	12	16
D	Šroub M5	8	12	16
E	Upínací plech	4	6	8
F	Plastová podložka	4	4	4
G	Zátka	---	2	4
H	Plastová podložka "střední"			

1. Po otevření krabice s podélným nosičem (dále jen "PN"), proveďte kontrolu kompletnosti balení podle kusovníku dílů a také kontrolu shodnosti PN (levá i pravá strana).
2. Před samotnou montáží očistěte důkladně střechu vozidla od prachu a jiných nečistot.
3. Určete přední a zadní patku nosiče (uvnitř patky označeno písmenem "P" - přední) a přiložením k povrchu karoserie najděte nejvhodnější místo pro montáž PN (podélníky instalujte do místa na střeše vozidla, které je nejblíže pevnostním prolisům, obloukům, žlábkům, apod., s ohledem na plastovou podložku "F"). Správné místo pro montáž je vždy tam, kde PN nejlépe kopíruje tvar střechy a kde se patky PN nejvíce přibližují jejímu povrhu. POZOR! Umístěním PN na střechu vozidla nesmíte omezit funkci střešního okna.
4. Přes hlavní otvory v PN vyznačte na karoserii běžným značkovačem polohu nosiče ("montážní značky") a zaměřte ji ve vztahu ke konci střechy a také k jejímu bočnímu okraji. Za pomoci takto získaných údajů proveďte vyznačení montážních značek na protilehlé straně.
5. Upínací plech "E" přiložte prostředním oválným otvorem na vyznačené montážní značky tak, aby "jazýček" směřoval vně vozidla. Nyní vyznačte na střechu střed kulatých otvorů plechu "E" - místo pro vrtání. Vyznačené body musí být v ose PN, jinak nedosáhnete správného dotažení šroubů "B"!
6. Vyvrtejte díry o průměru 7,1mm a odstraňte ocelové špony z jejich okrajů. Do vyvrtané díry a na její horní okraj aplikujte těsnící tmel (K+D Würth). POZOR! Volba jiného tmelu může mít vliv na povrchovou úpravu nosiče. Nyní můžete pomocí nýtovacích kleští instalovat do otvorů nýtovací matice "A".
7. Na střechu nyní přišroubujte upínací plechy, do nichž předem navlékněte centrální šrouby "B". Na takto instalované přípravky navlékněte podložky "F" a "H" (vyberte podle tvaru patky).
8. Na závity centrálních šroubů naneste lepidlo (Loctite), abyste zabránili jejich samovolnému uvolnění. Nad centrální šrouby položte podélník a dírou v patce nosiče provlékněte šroubovák (TORX 20). Podélník připtlačte ke šroubu a mírně šroub zatočte. Použijte plastikovou kartu (špachtli) a její pomocí dotlačte podložku "F" a "H" k patce tak, aby přesně přilnula celou plochou. POZOR! Nepoužívejte šroubovák a jiné ocelové nástroje. Nyní dotáhněte centrální šrouby "B".
9. Po dotažení centrálních šroubů aplikujte do otvorů patek PN zátky "G". POZOR! Zátky otvorů jsou rozdílné pro přední a zadní patky! Vhodnost sklonu zátky vyzkoušejte jemným usazením do otvoru, jen tehdy, pokud zátka kopíruje sklon patky, proveďte její finální usazení (gumovou paličkou, přes plastikovou špachtli). Má-li PN středové patky, aplikujte do díry zátku odlišnou od zátek "G" (není na obrázku) a zajistěte jí tmelem K+D.